## POZNÁMKA:

- PŘED ZAPOČETÍM VÝROBY JE NUTNO ROZMĚRY OVĚŘIT ZAMĚŘENÍM NA STAVBĚ
- PŘED ZAPOČETÍM VÝROBY JE NUTNO VZORKY VÝROBKŮ PŘEDLOŽIT INVESTOROVI KE SCHVÁLENÍ

## DOKUMENTACI VÝROBKŮ PŘEDLOŽIT KE SCHVÁLENÍ INVESTOROVI STAVBY !!!

| ZODPOVĚDNÝ PROJEKTANT | VYPRACOVAL | KONTROLOVAL | BOOZ ZLÍN, s.r.o. NÁMĚSTÍ T.G.MASARYKA 588, 760 01 ZLÍN IČ : 25556053 DIČ : CZ25556053 e-mail: booz@booz.zlin.cz | |
|---|---|---|---|---|
| Ing. Rostislav Omelka | Ing. Rostislav Omelka | Ing. Rostislav Omelka | | |
| INVESTOR : Město Napajedla, Masarykovo náměstí 89, 763 61 Napajedla | | | DATUM | 12/2016 |
| STAVBA **ÚPRAVY SKLADŮ VE DVOŘE RADNICE V NAPAJEDLÍCH NA VEŘEJNÁ WC A PRODEJNU RYCHLÉHO OBČERSTVENÍ** | | | FORMÁT | 5 A4 |
| OBJEKT **SO 01 STAVEBNÍ ÚPRAVY SKLADŮ A RADNICE** | | | ÚČEL | DSŘ |
| STAVEBNÍ ŘEŠENÍ | | | ZAKÁZKOVÉ ČÍSLO | |
| | | | ARCHIVNÍ ČÍSLO | |
| OBSAH **VÝPIS ZAŘÍZENÍ PRODEJNY** | | | MĚŘ. | Č. V. SA124 |

## PŮDORYS

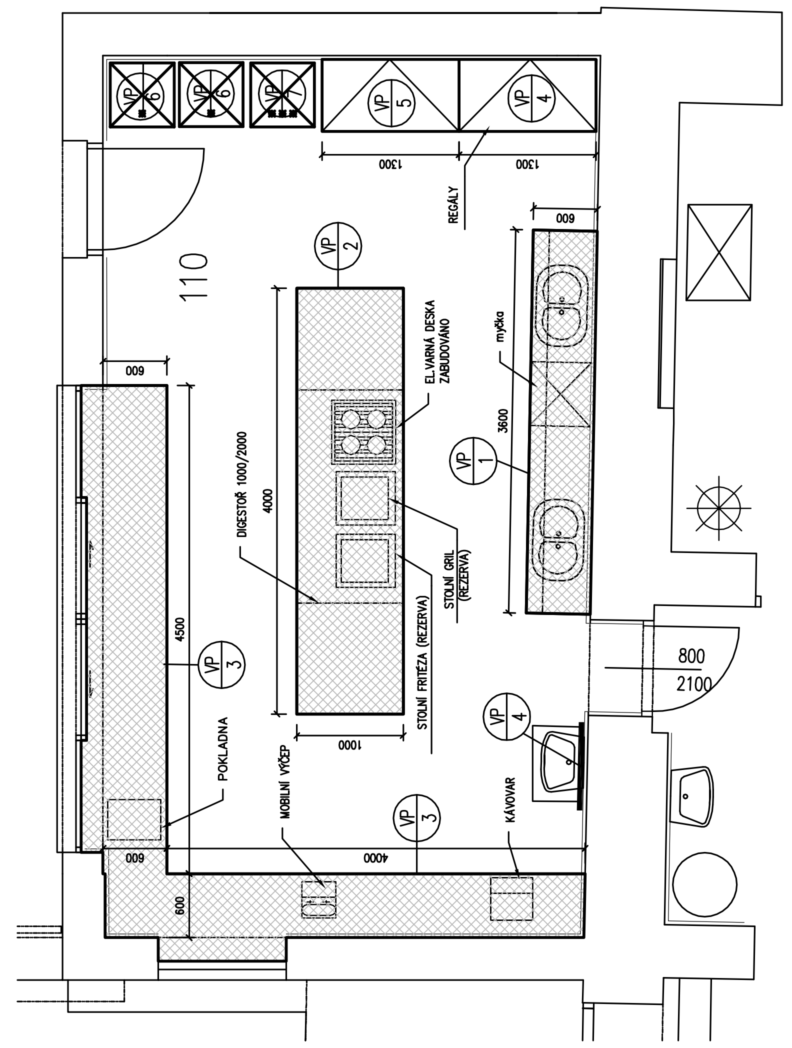


| | |
|---|---|
| AKCE: Stavební úpravy skladů a radnice v Napajedlích | |
| INVESTOR: Město Napajedla, Masarykovo nám. 89, 763 61 Napajedla, IČ: 00284220, DIČ: CZ00284220 | |
| PROJEKTANT: A PROFIL Spol. s r.o. Ing. arch. Michael Klang, CSc. | |
| VYPRACOVAL: Ing. arch. Antonín Škrába | FORMÁT: A3 · MĚŘÍTKO: 1:35 · DATUM: 11/2016 · STUPEŇ DOKUMENTACE: STUDIE |
| VÝKRES: \pxql; Půdorys - vybavení prostoru | ČÍSLO VÝKRESU: \pxql;1 |

| ODKAZ | POPIS, SCHEMA | ROZMĚRY /mm | POČET /ks 1.NP | POČET /ks CELKEM |
|---|---|---|---|---|
| VP/1 | **KUCHYŇSKÁ SESTAVA HORNÍCH A DOLNÍCH SKŘÍNĚK S DVÍŘKY**<br>DOLNÍ SKŘÍŇKY :<br>– UZAVŘENÁ SKŘÍŇ, DVÍŘKA DO PULTU, VNITŘNÍ POLICE<br>– MATERIÁL KORPUSU, DVÍŘEK A VNITŘNÍCH POLIC – NEREZ<br>– MATERIÁL PRACOVNÍ DESKY : HOPL VYSOKO TLAKÝ LAMINÁT TL.15 MM, BARVA ČERNÁ<br>– MATERIÁL PRACOVNÍ DESKY : HOPL VYSOKO TLAKÝ LAMINÁT TL.15 MM, BARVA ČERNÁ<br>– DODÁVKA VČETNĚ 2X NEREZOVÉHO DVOUDŘEZU, STOJÁNKOVÝCH DŘEZOVÝCH BATERIÍ A PROTIZÁPACHOVÝCH SIFÓNŮ<br>– DODÁVKA VČETNĚ VESTNÉ MYČKY PRO 12 SAD NÁDOBÍ<br>HORNÍ SKŘÍŇKY :<br>– 6x NÁSTĚNNÁ SKŘÍŇKA S DVÍŘKY ( šířka 600, výška 800, hloubka 380 mm )<br>– BARVA KORPUSU – DŘEVĚNÝ EFEKT<br>– BARVA DVÍŘEK – NEREZAVĚJÍCÍ OCEL<br>NÁVRH ČLENĚNÍ SESTAVY BUDE UPŘESNĚN UŽIVATELEM V RÁMCI DÍLENSKÉ DOKUMENTACE VYPRACOVANÉ NA ZÁKLADĚ PROJEDNÁNÍ S UŽIVATELEM PRODEJNY | DÉLKA LINKY 3600 | 1 kpl | 1 kpl |
| VP/2 | **VARNÝ A PŘÍPRAVNÝ PULT :**<br>– UZAVŘENÁ SKŘÍŇ, OBOUSTRANNÁ DVÍŘKA DO PULTU, VNITŘNÍ POLICE<br>– MATERIÁL KORPUSU, DVÍŘEK A VNITŘNÍCH POLIC – NEREZ<br>– MATERIÁL PRACOVNÍ DESKY : HPL VYSOKO TLAKÝ LAMINÁT TL.15 MM, BARVA ČERNÁ<br>– DODÁVKA VČETNĚ VESTAVĚNÉ ELEKTRICKÉ SKLOKERAMICKÉ VARNÉ DESKY (4 PLOTÝNKY)<br>NÁVRH ČLENĚNÍ PULTU BUDE UPŘESNĚN UŽIVATELEM V RÁMCI DÍLENSKÉ DOKUMENTACE VYPRACOVANÉ NA ZÁKLADĚ PROJEDNÁNÍ S UŽIVATELEM PRODEJNY | š x d 1000 x 4000 v. 900 | 1 kpl | 1 kpl |
| VP/3 | **VÝDEJNÍ PULT ŠÍŘKY 600 MM :**<br>– UZAVŘENÁ SKŘÍŇ, DVÍŘKA DO PULTU, VNITŘNÍ POLICE<br>– MATERIÁL KORPUSU, DVÍŘEK A VNITŘNÍCH POLIC – NEREZ<br>– MATERIÁL PRACOVNÍ DESKY : HPL VYSOKO TLAKÝ LAMINÁT TL.15 MM, BARVA ČERNÁ DESKA NAVAZUJE NA PARAPET VÝDEJNÍCH OKEN<br>NÁVRH ČLENĚNÍ PULTU BUDE UPŘESNĚN UŽIVATELEM V RÁMCI DÍLENSKÉ DOKUMENTACE VYPRACOVANÉ NA ZÁKLADĚ PROJEDNÁNÍ S UŽIVATELEM PRODEJNY | DÉLKA PULTU 9500 v. 900 | 1 kpl | 1 kpl |

| ODKAZ | POPIS, SCHEMA | ROZMĚRY /mm | POČET /ks 1.NP | POČET /ks CELKEM |
|---|---|---|---|---|
| VP/4 | **INTERIÉROVÁ PŘEDSTĚNA S UMÝVADLEM :**<br>HPL STĚNA :<br>– VYSOKOTLAKÝ LAMINÁT<br>– BARAVA : NEREZ<br>– ROZMĚR 900 x 2600<br>HPL POLIČKA SE ZARÁŽKOU :<br>– VYSOKOTLAKÝ LAMINÁT<br>– BARAVA : NEREZ<br>– ROZMĚR 900 x 150<br>ZRCADLO :<br>– NALEPENÉ NA HPL<br>– ZABROUŠENÉ HRANY<br>– ROZMĚR 600 x 900<br>NEREZOVÉ UMÝVADLO :<br>– ZAPUŠTĚNÉ DO SKŘÍŇKY, ROZMĚR cca 540 / 340<br>– NEREZOVÁ OCEL TL.1 MM, POVRCHOVÁ ÚPRAVA SATÉN DOKONČENÝ<br>– VČETNĚ BEZDOTYKOVÉ NEREZOVÉ BATERIE, ODPADOVÉ SADY A ZÁPACHOVÉ UZÁVĚRKY<br>– VČETNĚ DESKOVÉHO DÁVKOVAČE TEKUTÉHO MÝDLA S NÁDOBKOU POD ÚROVNÍ DESKY<br>NEREZOVÁ SPODNÍ SKŘÍŇKA :<br>– PRO VSAZENÍ NEREZOVÉHO ZAPUŠTĚNÉHO UMÝVADLA<br>– NEREZOVÝ KORPUS, DVEŘE DVOUKŘÍDLÉ OTEVÍRAVÉ<br>– SOKL 150 MM<br>– ROZMĚR 900 x 500 x 850<br>2x VĚŠÁK NA RUČNÍKY :<br>– DVOJITÝ DRŽÁK RUČNÍKŮ, PROVEDENÍ NEREZ<br>– OTOČNÝ NA JEDNÉ ÚCHYTCE<br>VČETNĚ NEZBYTNÉHO MATERIÁLU PRO MONTÁŽ A KOMPLETACI PRVKU<br>**SCHÉMA VIZ PŘÍLOHA** | | 1 kpl | 1 kpl |
| VP/5 | **POLICOVÝ REGÁL OTEVŘENÝ :**<br>POLICOVÝ REGÁL SAMONOSNÝ, PLNÉ POLICE 4 KS, CELONEREZOVÉ PROVEDENÍ NOSNOST NA POLICI 50 KG<br>NÁVRH ČLENĚNÍ REGÁLU BUDE UPŘESNĚN UŽIVATELEM V RÁMCI DÍLENSKÉ DOKUMENTACE VYPRACOVANÉ NA ZÁKLADĚ PROJEDNÁNÍ S UŽIVATELEM PRODEJNY | š x d 600 x 1300 v. 2000 | 2 | 2 |
| VP/6 | **CHLADÍCÍ VITRÍNA VOLNĚ STOJÍCÍ :**<br>CHLADÍCÍ VITRÍNA VOLNĚ STOJÍCÍ : ENERGETICKÁ TŘÍDA A<br>CHLADÍCÍ VITRÍNA S PROSKLENÝMI DVEŘMI, POLICEMI A VNITŘNÍM OSVĚTLENÍM PRO BALENÉ POTRAVINY A CHLAZENÉ NÁPOJE<br>ZABUDOVANÝ CHLADÍCÍ APARÁT S REGULOVATELNÝM VÝKONEM, TERMOSTAT, VENTILÁTOR STAVITELNÉ NOŽKY | š x d cca 600 x 600 v. cca 2000 objem cca 345 litrů | 2 | 2 |
| VP/7 | ŠUPLÍKOVÝ MRAZÁK<br>ZAJIŠŤUJE INVESTOR ( NENÍ DODÁVKOU STAVBY !!!! ) | | 1 | 1 |

## Pohled 2

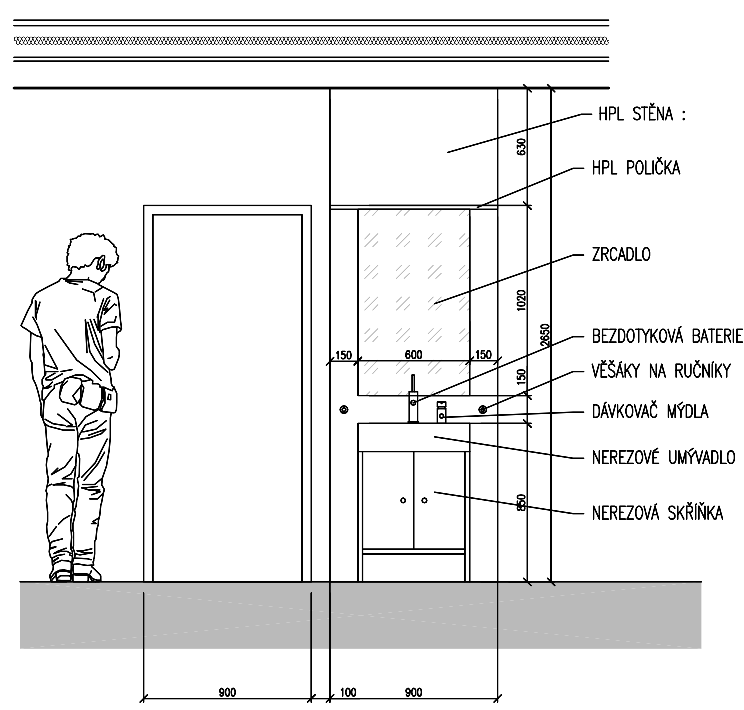


## Pùdorys

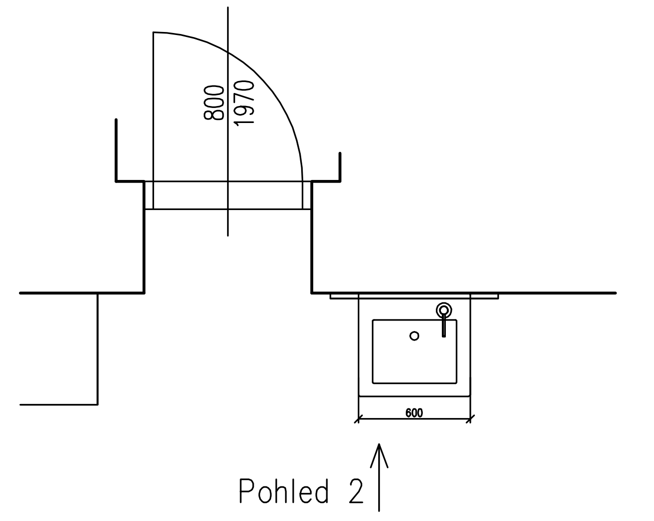


## PŘÍLOHA – SCHÉMA VP4

| | |
|---|---|
| AKCE: Rekonstrukce hasičské zbrojnice - Sklad, bufet, veřejné WC | |
| INVESTOR: Město Napajedla, Masarykovo nám. 89, 763 61 Napajedla, IČ: 00284220, DIČ: CZ00284220 | |
| PROJEKTANT: A PROFIL Spol. s r.o. Ing. arch. Michael Klang, CSc. | |
| VYPRACOVAL: Ing. arch. Antonín Škrába | A3 · 1:20 · 11/2016 · STUDIE |
| VÝKRES: interiérová předstěna s umývadlem | ČÍSLO VÝKRESU: |